# 产品规格书

## 1. 产品简介

1.1 产品名称：一体化关节模组

1.2 产品型号： RU-JTM-70-023-30-31-D48

1.3 产品介绍：

一体化关机模组是一种高度集成化的执行部件，集成了无框力矩电机、减速机，编码器及伺服驱动器，广泛应用于机械臂、人形机器人、多足机器人等高动态场景。

- 额定功率：230W
- 多种控制模式：位置 / 速度 / 力矩控制
- 完善的保护机制

## 2. 技术参数

2.1 参数表

| 项目 | | 参数 |
|---|---|---|
| 参数 | 额定电压 | DC 48v |
| | 额定功率 | 230W |
| | 峰值功率 | |
| | 额定转速 | 32rpm |
| | 最大转速 | 300rpm |
| | 额定转矩 | 31N.m |
| | 峰值转矩 | 68N.m |
| | 额定电流 | 3.6A |
| | 峰值电流 | 7.8A |
| | 减速比 | 1:100 |
| | 减速机背隙 | < 3 arcmin |
| | 编码器 | 绝对值双编 24bit/24bit |
| | 通讯协议 | CAN2.0 |
| | 重量 | 0.82kg |
| | 工作温度 | -20°~65° |

## 3. 尺寸及外观

3.1 尺寸图

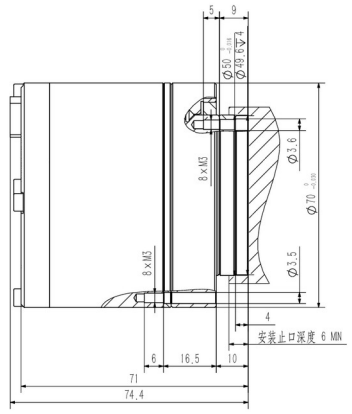


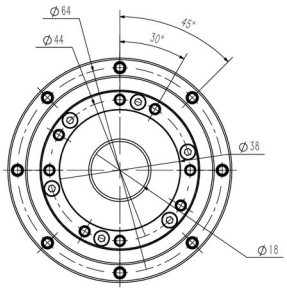


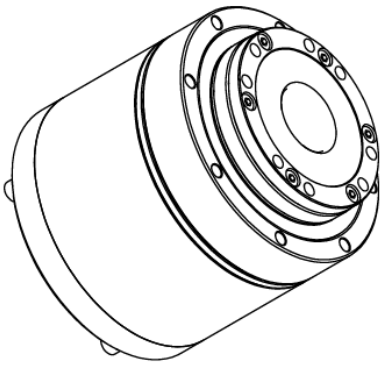

Repunite Technology